www.advers.ru

Подогреватель жидкостный предпусковой BINAR-5S Diesel

Каталог деталей и сборочных единиц

АДВР.302.00.00.000 КДС

Январь 2021

ООО «АДВЕРС»
Россия, 443068, г. Самара,
ул. Ново-Садовая, 106

Отдел продаж
+7(846)270-68-64; 270-65-09
E-mail: sales@autoterm.ru

Производство
+7(846)263-07-97

Сервисное обслуживание
Россия, г. Самара,
+7(846)266-25-39; 266-25-41
+7(846)266-25-42; 266-25-43
E-mail: garant@autoterm.ru
E-mail: support@autoterm.ru

Настоящий каталог деталей и сборочных единиц предназначен для организаций и лиц, занимающихся установкой, ремонтом и обслуживанием подогревателей жидкостных предпусковых типа BINAR-5S.

Каталог состоит из разделов:

1) Состав **подогревателя** согласно схеме деления изделия, на составные части представлен на рис. 1 и перечню деталей и сборок – таблица 1.

2) Состав **блока нагревателя** согласно схеме деления изделия, на составные части представлен на рис.2 и перечню деталей и сборок – таблица 2.

3) Состав **насоса топливного (монтажный комплект)** согласно схеме деления изделия, на составные части представлен на рис.3 и перечню деталей и сборок – таблица 3.

4) Состав **выхлопной трубы** согласно схеме деления изделия, на составные части представлен на рис.4 и перечню деталей и сборок – таблица 4.

5) Состав **нагревателя** согласно схеме деления изделия, на составные части представлен на рис.5 и перечню деталей и сборок – таблица 5.

Каталог используется для определения обозначений деталей и узлов, вышедших из строя при эксплуатации подогревателя для заказа на предприятии-изготовителе.

Внимание! Для удобства и простоты заказа деталей и сборочных единиц, необходимо использовать заводские номера, которые указаны в таблицах.

По вопросам технического обслуживания обращаться г.Самара (т. +7(846)207-05-20**) или на сайт www.advers.ru в раздел форум.**

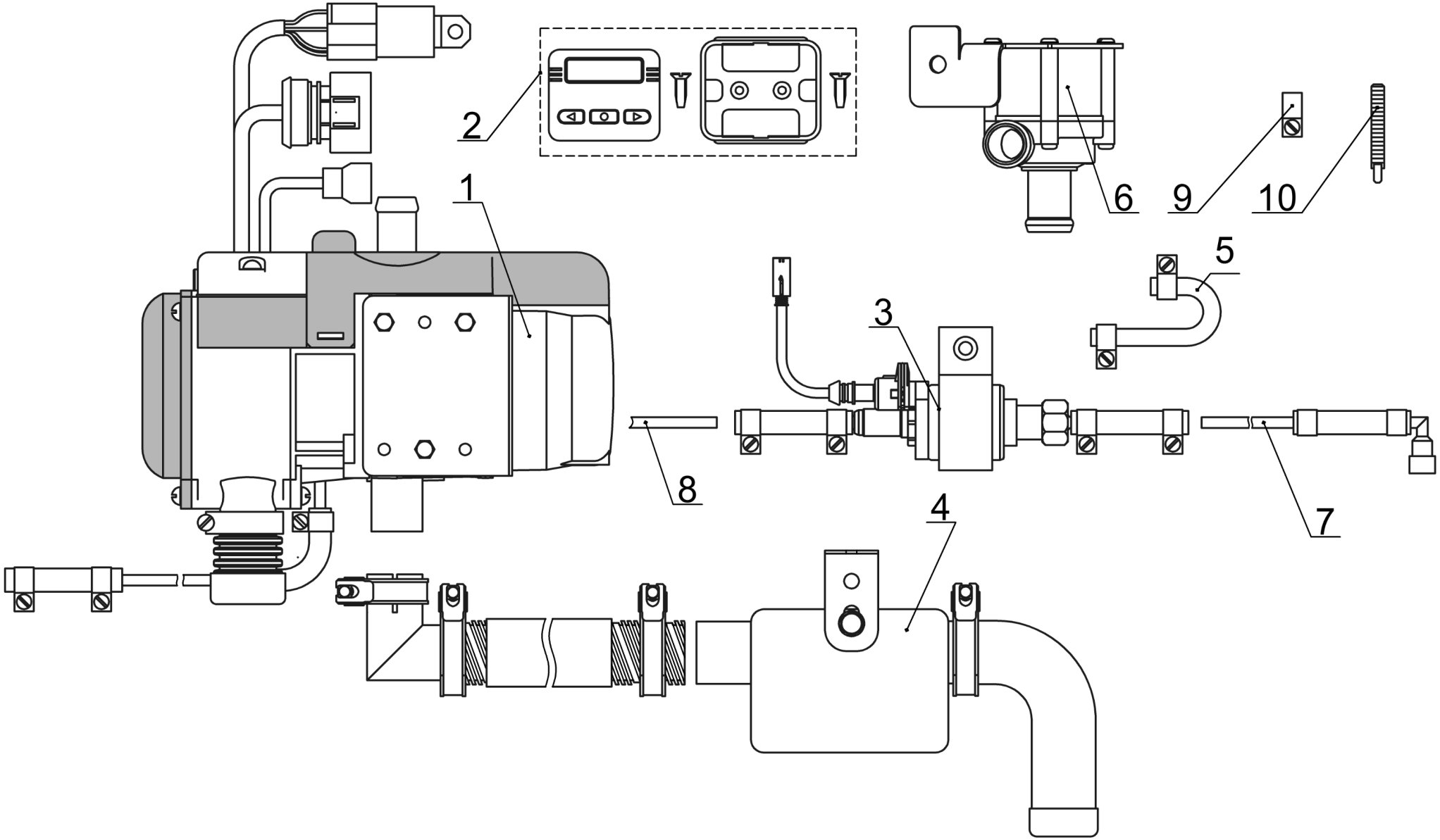

Рис.1- Состав подогревателя

Таблица 1

№ поз	Наименование и обозначение сборочных единиц и деталей	Заводской №	Примечание	Подогреватели								
				A31R22.8134021-30 BINAR-5S-Next (Diesel)	A31R22.8134021-50 BINAR-5S-Next-5295 (Diesel)	C41R13.8134021 BINAR-5S-Next2 (Diesel)	C41R13.8134021-10 BINAR-5S-Next2-5060 (Diesel)	3221A.8134021 BINAR-5S-4505 (Diesel)	3221A.8134021-10 BINAR-5S-4600 (Diesel)	3221A.8134020 BINAR-5S-5325 (Diesel)	3221A.8134020-10 BINAR-5S-5340 (Diesel)	C49RD2.8134021-10 BINAR-5S-VLD-5515 (Diesel)
	Порядковый № подогревателя			1	2	3	4	5	6	7	8	9
1	Блок нагревателя											
	A31R22.8134010-30 АДВР.302.01.00.000	Сб.4526		1	1							
	C41R13.8134010 АДВР.296.01.00.000	Сб.4621				1						
	C41R13.8134010-10 АДВР.296.01.00.000-01	сб.5131					1					
	3221A.8134010 АДВР.299.01.00.000	Сб.4506						1	1	1	1	
	C49RD2.8134010-10 АДВР.375.01.00.000	Сб.5516										1
2	Пульт управления											
	АДВР.130.03.00.000-01	Сб.4565	ПУ-15S-12В	1	1	1	1	1	1			1
3	Насос топливный (монтажный комплект)											
	A31R22.8134026-30 АДВР.302.02.00.000	Сб.4534		1								
	C41R13.8134026 АДВР.296.02.00.000	Сб.4698				1						
	C41R13.8134026-10 АДВР.296.02.00.000-01	Сб.5061			1		1					1
	3221A.8134026 АДВР.299.04.00.000	Сб.4692						1	1	1	1	

№ поз	Наименование и обозначение сборочных единиц и деталей	Заводской №	Примечание		Подогреватели								
					A31R22.8134021-30 BINAR-5S-Next (Diesel)	A31R22.8134021-50 BINAR-5S-Next-5295 (Diesel)	C41R13.8134021 BINAR-5S-Next2 (Diesel)	C41R13.8134021-10 BINAR-5S-Next2-5060 (Diesel)	3221A.8134021 BINAR-5S-4505 (Diesel)	3221A.8134021-10 BINAR-5S-4600 (Diesel)	3221A.8134020 BINAR-5S-5325 (Diesel)	3221A.8134020-10 BINAR-5S-5340 (Diesel)	C49RD2.8134021-10 BINAR-5S-VLD-5515 (Diesel)
	Порядковый № подогревателя				1	2	3	4	5	6	7	8	9
4	Труба выхлопная												
	C41R13.8134100 АДВР.296.03.00.000	Сб.4622					1	1					
	3221A.8134100 АДВР.299.02.00.000	Сб.4567							1	1	1	1	
5	Патрубок поворотный												
	АДВР.296.04.00.000	Сб.4699	Патрубок поворотный 5 д.3134	1 шт.			1						
			Хомут Mikalor mini 10/9	2 шт.									
6	Электронасос												
	3221A.8127040 АДВР.299.03.00.000	Сб.4508	Кронштейн д.4744	1 шт.					1	1	1	1	
			Шайба д.5262	3 шт.									
			Винт 3,5x13 DIN 7981	3 шт.									
			Электродвигатель с насосом D-7 09198 000	1 шт.									
7	Топливопровод												
	A31R22.8134170-10 АДВР.302.03.00.000	Сб.5296	Топливопровод д.5755 L=3,0м	1 шт.		1							
			Трубка защитная д.5756 L=2,85м	1 шт.									
			Быстроразъёмный прямой соединитель D7.89.ID3	1 шт.									
	АДВР.299.05.00.000	Сб.4704	Топливопровод д.3124 L=0,82м	1 шт.					1		1		
			Муфта д.5087 L=55мм	1 шт.									
			Быстроразъемный угловой соединитель D7.89.ID3	1 шт.									
			Хомут Mikalor mini 10/9	2 шт.									

№ поз	Наименование и обозначение сборочных единиц и деталей	Заводской №	Примечание		Подогреватели								
					A31R22.8134021-30 BINAR-5S-Next (Diesel)	A31R22.8134021-50 BINAR-5S-Next-5295 (Diesel)	C41R13.8134021 BINAR-5S-Next2 (Diesel)	C41R13.8134021-10 BINAR-5S-Next2-5060 (Diesel)	3221A.8134021 BINAR-5S-4505 (Diesel)	3221A.8134021-10 BINAR-5S-4600 (Diesel)	3221A.8134020 BINAR-5S-5325 (Diesel)	3221A.8134020-10 BINAR-5S-5340 (Diesel)	C49RD2.8134021-10 BINAR-5S-VLD-5515 (Diesel)
	Порядковый № подогревателя				1	2	3	4	5	6	7	8	9
7	Топливопровод												
	C41R13.8134170 АДВР.296.05.00.000	Сб.5062	Топливопровод д.6225 L=4,5м	1 шт.				1					
			Трубка гофрированная L=4,45м	1 шт.									
			Быстроразъёмный угловой соединитель D7.89.ID3	1 шт.									
			Наконечник 7,89-ID4	1 шт.									
	C49RD2.8134170 АДВР.375.02.00.000	Сб.5517	Топливопровод д.6010 L=1,72м	1 шт.									1
			Трубка гофрированная L=1,66м	1 шт.									
			Быстроразъёмный угловой соединитель D7.89.ID3	1 шт.									
8	Топливопровод												
	АДВР.025.00.00.045-05	д.3345	Трубка полиамидная ПА11-5,3х1,65 L=3м		1				1	1	1	1	
	АДВР.025.00.00.045-01	д.3354	Трубка полиамидная ПА11-5,3х1,65 L=1,1м				1						
	АДВР.025.00.00.045-02	д.5026	Трубка полиамидная ПА11-5,3х1,65 L=3,9м				1						
	АДВР.025.00.00.045-04	д.3124	Трубка полиамидная ПА11-5,3х1,65 L=0,82м							1		1	
9	Хомут Mikalor mini 10/9				1				2	2	2	2	
10	Хомут пластиковый 200х4,5				1								

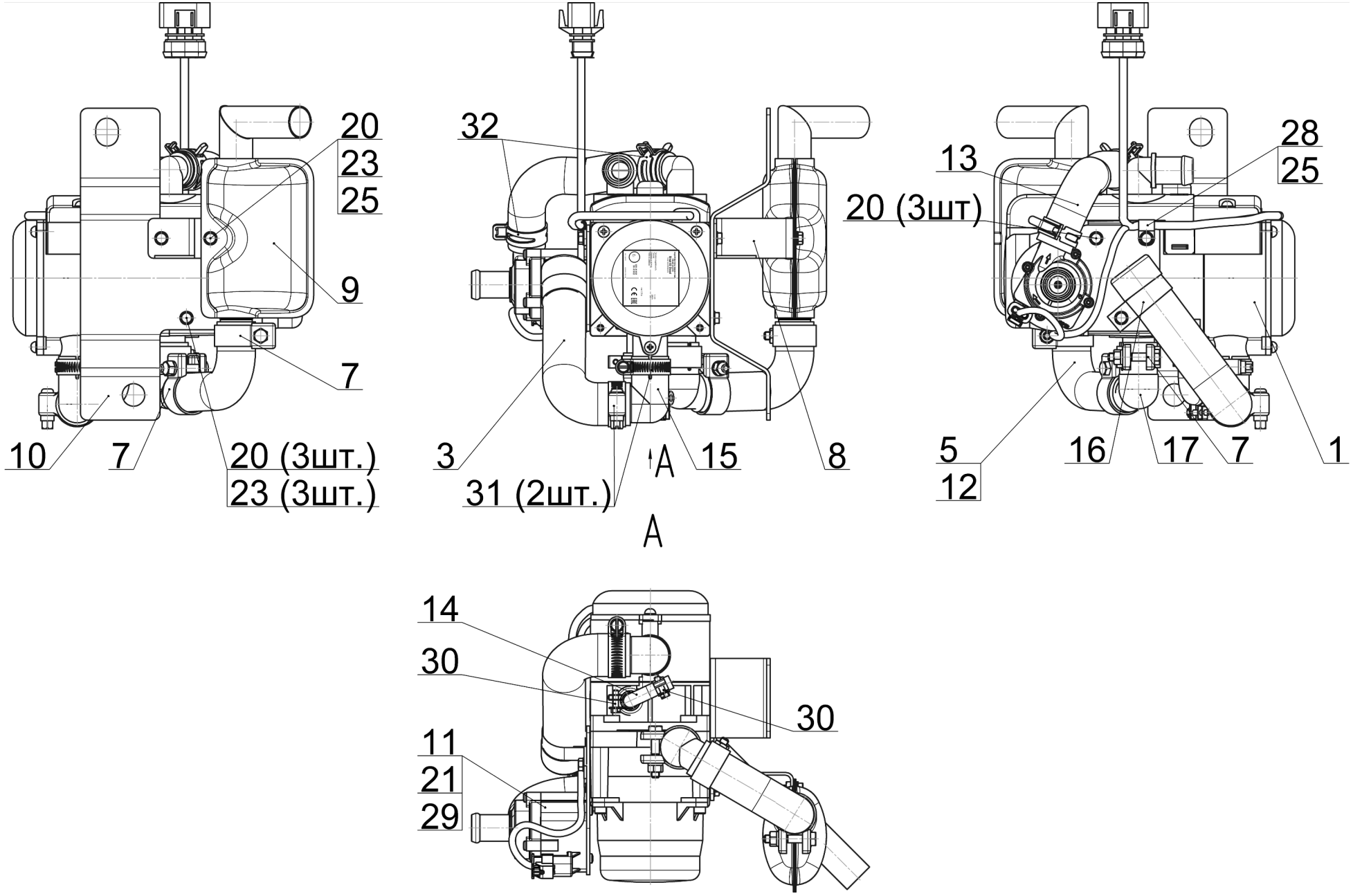

Рис.2- Состав блока нагревателя A31R22.8134010-30

Таблица 2

№ поз	Обозначение	Завод-ской №	Наименование сборочных единиц, деталей	Кол-во	Примечание
1	АДВР.302.01.01.000 или АДВР.302.10.00.000	сб.4527 или сб.4541	Нагреватель	1	С 02.06.2020г. Устанавливается только нагреватель сб.4541.
3	АДВР.063.08.00.000-06	сб.4742	Воздухозаборник	1	0,14 м
5	АДВР.010.12.00.000-02	сб.4748	Теплоизоляция	1	
7	АДВР.051.03.00.000	сб.2649	Хомут	3	
8	АДВР.302.01.03.000	сб.4828	Кронштейн глушителя	1	
9	АДВР.302.01.04.000	сб.4274	Глушитель	1	
10	АДВР.302.01.00.001	д.4849	Кронштейн	1	
11	АДВР.302.01.01.003	д.4850	Кронштейн помпы	1	
12	АДВР.051.00.00.007-07	д.5130	Металлорукав	1	0,12м
13	АДВР.025.00.00.029	д.5194	Патрубок	1	
14	АДВР.025.00.00.016	д.3135	Патрубок угловой 5	1	
15	АДВР.025.00.00.019-01	д.5131	Патрубок угловой	1	
16	АДВР.010.00.00.010	д.845	Хомут	1	
17	АДВР.051.00.00.016	д.5198	Патрубок выхлопной	1	
20	Болт М5х12 ГОСТ 7798-70			7	
21	Винт 3,5х13 DIN 7981			3	
23	Шайба 5 ГОСТ 10462-81			4	
25	Шайба 5 ГОСТ 11371-78			2	
28	Скоба нейлоновая СНК-9			1	
29	Электродвигатель с насосом D-7 09198 000			1	
30	Хомут Mikalor mini 10/9 C7 W1			2	
31	Хомут Mikalor 20x32/9 C7 W1			2	
32	Хомут пружинный MU 29/12			2	

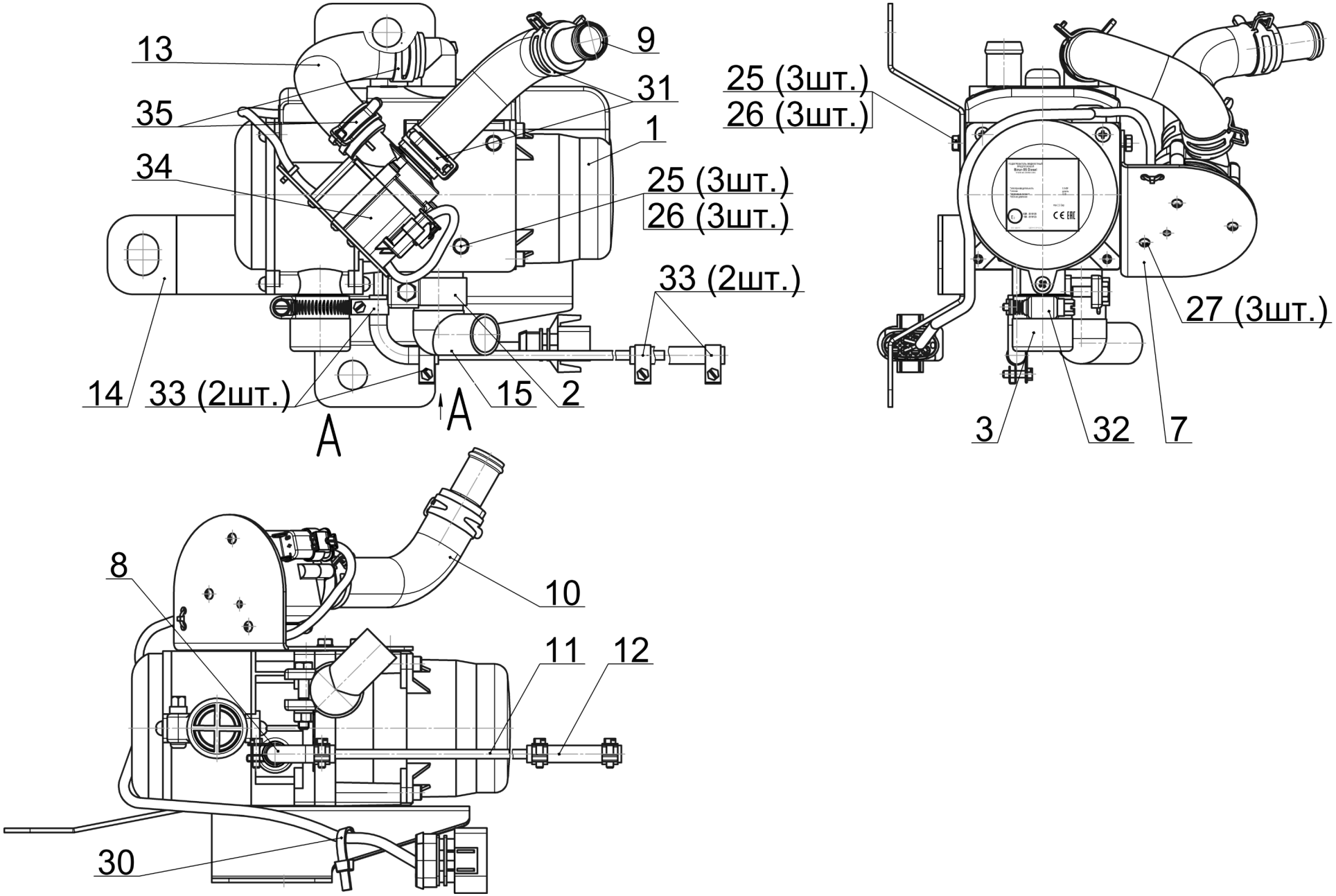

Рис.2а- Состав блока нагревателя С41R13.8134010

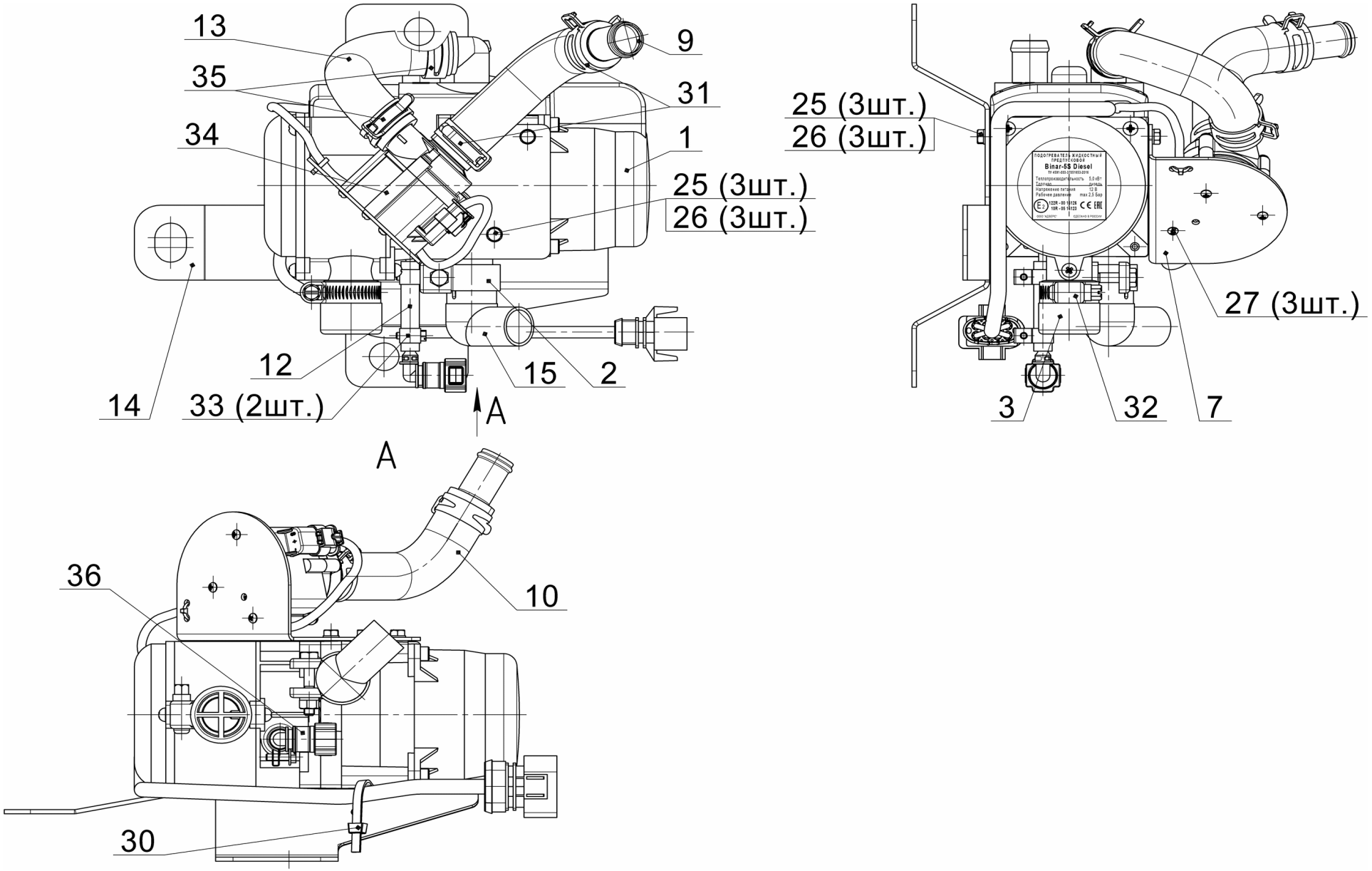

Рис.2а_1- Состав блока нагревателя С41R13.8134010 -10

Таблица 2а

№ поз	Наименование и обозначение сборочных единиц и деталей	Заводской №	Примечание	C41R13.8134010 Блок нагревателя АДВР.296.01.00.000	C41R13.8134010-10 Блок нагревателя АДВР.296.01.00.000-01
1	Нагреватель				
	АДВР.296.01.01.000 или АДВР.296.01.05.000	сб.4623 или сб.4962	С 02.06.2020г. Устанавливается только нагреватель сб.4962.	1	
	АДВР.296.01.05.000-01	сб.5132			1
2	Хомут				
	АДВР.051.03.00.000	сб.2649		1	1
3	Воздухозаборник				
	АДВР.063.08.00.000-05	сб.4697	L=0,03 м	1	1
7	Кронштейн помпы				
	АДВР.296.01.01.002	д.4858		1	1
8	Патрубок угловой 5				
	АДВР.025.00.00.016	д.3135		1	
9	Патрубок прямой 20х20 или Патрубок (20х20)				
	АДВР.025.00.00.047 или АДВР.048.00.00.002	д.5669 или д.1240		1	1
10	Патрубок или Патрубок угловой				
	АДВР.025.00.00.029-02 или АДВР.296.01.00.005	д.5764 или д.5027		1	1
11	Топливопровод				
	АДВР.025.00.00.045-03	д.5028	L=0,655 м	1	
12	Муфта				
	АДВР.025.00.00.040-01	д.5087	L=0,055 м	1	1
13	Патрубок или Патрубок угловой 20				
	АДВР.025.00.00.029-01 или АДВР.296.01.01.003	д.5408 или д.4859		1	1

№ поз	Наименование и обозначение сборочных единиц и деталей	Заводской №	Примечание	C41R13.8134010 Блок нагревателя АДВР.296.01.00.000	C41R13.8134010-10 Блок нагревателя АДВР.296.01.00.000-01
14	Кронштейн блока				
	АДВР.296.01.00.008	д.5101		1	1
15	Патрубок выхлопной				
	АДВР.051.00.00.016	д.5198		1	1
25	Болт М5х12 ГОСТ 7805-70			6	6
26	Шайба 5 ГОСТ 10462-81			6	6
27	Винт 3,5х13 DIN 7981			3	3
30	Хомут пластиковый 98х2,5			1	1
31	Хомут пружинный MU 28/12			2	2
32	Хомут Mikalor 20х32/9 C7 W1			1	1
33	Хомут Mikalor mini 10/9			4	2
34	Электродвигатель с насосом D-7 09198 000			1	1
35	Хомут пружинный MU 29/12			2	2
36	Быстроразъемный угловой соединитель D7.89.ID3				1

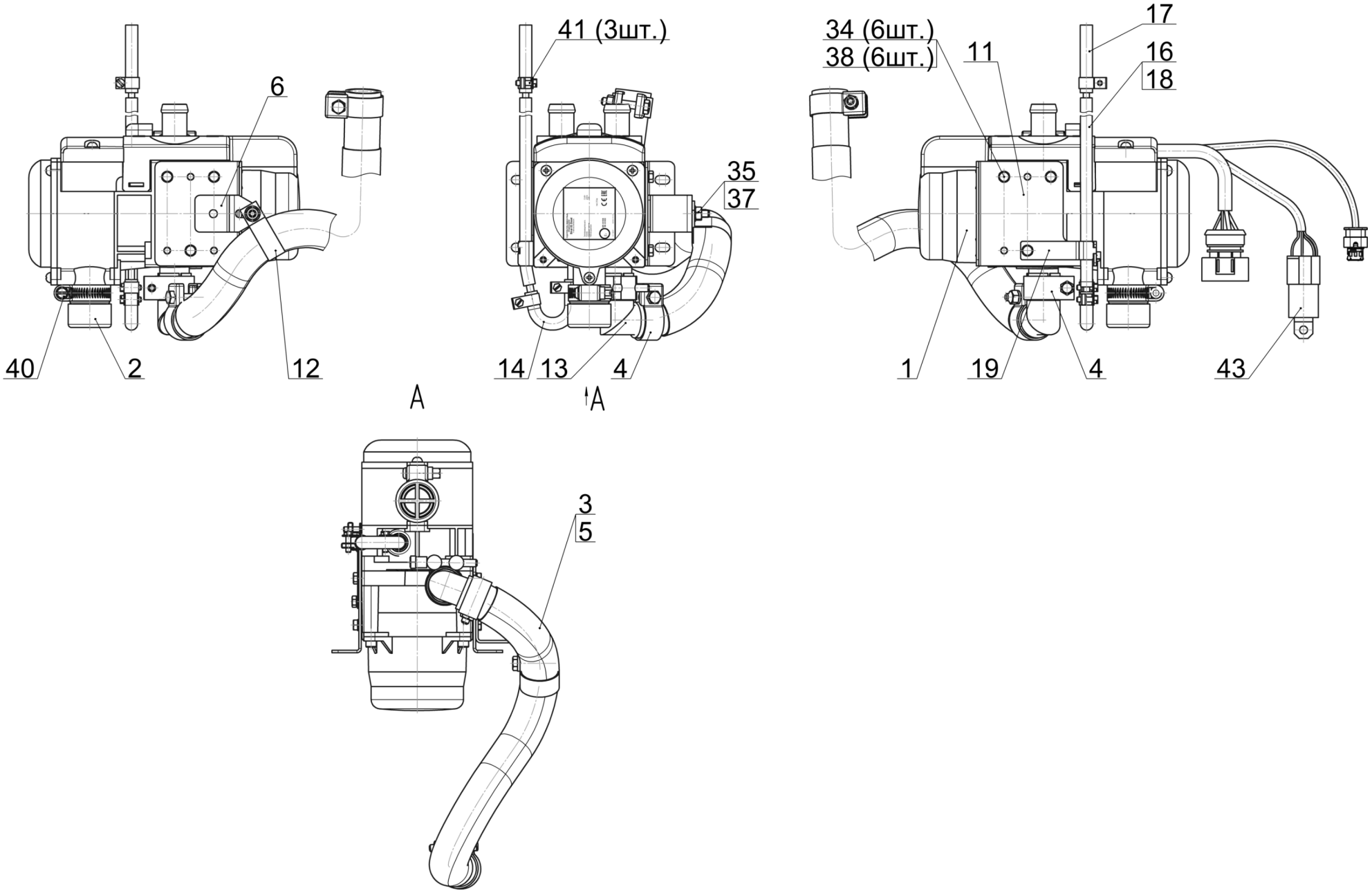

Рис.2б- Состав блока нагревателя 3221А.8134010

Таблица 2б

№ поз	Обозначение	Завод-ской №	Наименование сборочных единиц, деталей	Кол-во	Примечание
1	АДВР.299.01.04.000 или АДВР.299.01.05.000	сб.5241 или сб.5246	Нагреватель	1	С 02.06.2020г. Устанавливается только нагреватель сб.5246.
2	АДВР.063.08.00.000-05	сб.4697	Воздухозаборник	1	L=0,03 м
3	АДВР.010.12.00.000	сб.864	Теплоизоляция	1	L=0,3 м
4	АДВР.051.03.00.000	сб.2649	Хомут	2	
5	АДВР.299.01.03.000	сб.4251	Металлорукав с хомутом	1	
6	АДВР.299.01.04.100	сб.4793	Кронштейн установочный	1	
11	АДВР.299.01.04.002	д.5249	Кронштейн	1	
12	АДВР.010.00.00.010	д.845	Хомут	1	
13	АДВР.051.00.00.016	д.5198	Патрубок выхлопной	1	
14	АДВР.299.01.00.006	д.5230	Патрубок поворотный	1	
16	АДВР.025.00.00.045-06	д.4743	Топливопровод	1	L=0,35 м
17	АДВР.025.00.00.040-01	д.5087	Муфта	1	L=0,055 м
18	АДВР.299.01.00.007	д.5231	Трубка защитная	1	L=0,33 м
19	АДВР.299.01.00.009	д.5250	Прижим	1	
34	Болт М5х12 ГОСТ 7805-70			6	
35	Гайка М6 ГОСТ 5915-70			1	
37	Шайба 6 ГОСТ 10462-81			1	
38	Шайба 5 ГОСТ 10462-81			6	
40	Хомут Mikalor 20x32/9 C7 W1			1	
41	Хомут Mikalor mini 10/9			3	
43	Реле 75.3777.000 12В ТУ 37.469.093-2006			1	

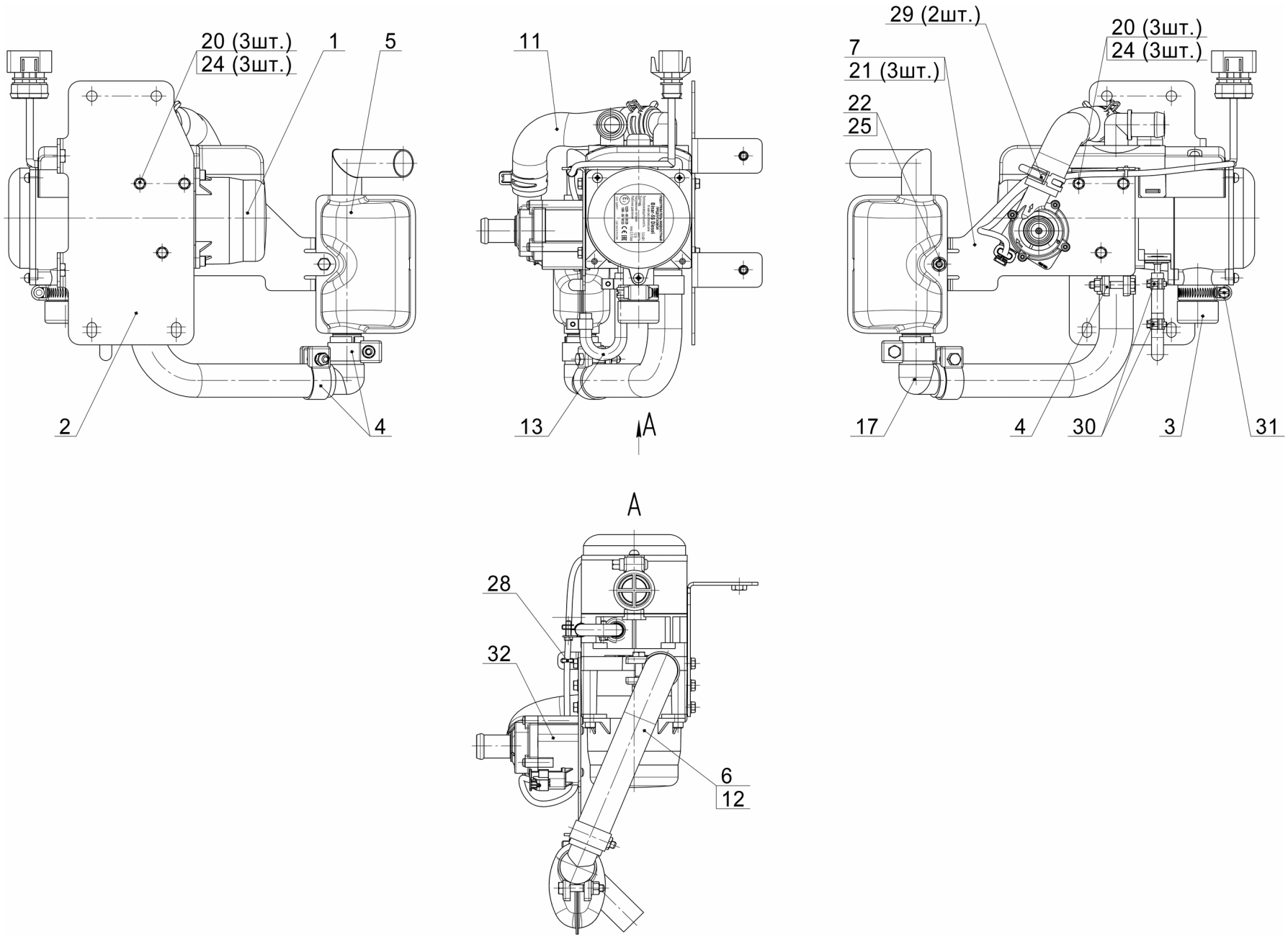

Рис.2в- Состав блока нагревателя C49RD2.8134010-10

Таблица 2в

№ поз	Обозначение	Завод-ской №	Наименование сборочных единиц, деталей	Кол-во	Примечание
1	АДВР.375.01.01.000	сб.5518	Нагреватель	1	
2	АДВР.375.01.02.000	сб.5519	Кронштейн установочный	1	
3	АДВР.063.08.00.000-05	сб.4697	Воздухозаборник	1	L=0,03 м
4	АДВР.051.03.00.000	сб.2649	Хомут	3	
5	АДВР.302.01.04.000	сб.4274	Глушитель	1	
6	АДВР.010.12.00.000-03	сб.5531	Теплоизоляция	1	L=0,2 м
7	АДВР.375.01.01.100	сб.5532	Кронштейн помпы	1	
11	АДВР.025.00.00.029	д.5194	Патрубок	1	
12	АДВР.051.00.00.007-01	д.3025	Металлорукав	1	L=0,25 м
13	АДВР.025.00.00.015	д.3134	Патрубок поворотный 5	1	
17	АДВР.051.00.00.016	д.5198	Патрубок выхлопной	1	
20	Болт М5х12 ГОСТ 7805-70			6	
21	Винт 3,5х13 DIN 7981			3	
22	Гайка М6 ГОСТ 5915-70			1	
24	Шайба 5 ГОСТ 10462-81			6	
25	Шайба 6 ГОСТ 10462-81			1	
28	Хомут пластиковый 98х2,5			1	
29	Хомут пружинный MU 29/12			2	
30	Хомут Mikalor mini 10/9 C7 W1			2	
31	Хомут Mikalor 20х32 C7 W1			1	
32	Электродвигатель с насосом D-7 09198 000			1	

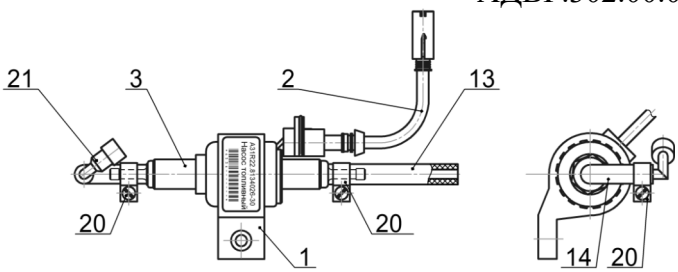

Насос топливный A31R22.8134026-30

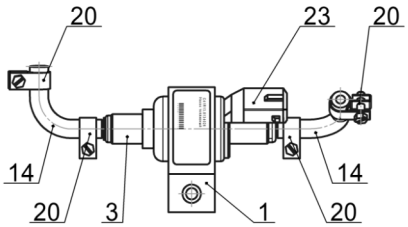

Насос топливный C41R13.8134026

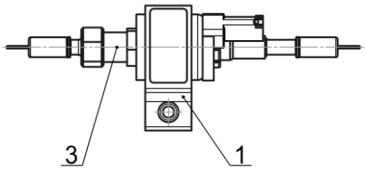

Насос топливный C41R13.8134026-10

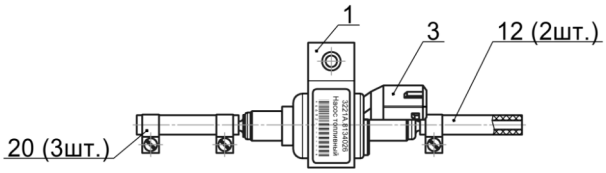

Насос топливный 3221A.8134026

Рис.3- Состав насоса топливного

Таблица 3

№ поз	Обозначение	Завод-ской №	Наименование сборочных единиц, деталей	A31R22.8134026-30	C41R13.8134026	C41R13.8134026-10	3221A.8134026
1	АДВР.048.12.00.000	сб.1467	Хомут	1	1	1	1
2	АДВР.302.02.01.000	сб.2858	Жгут топливного насоса	1			
3	АДВР.209.00.00.000-09	сб.5011	Насос топливный ТН9Н-4,4мл-12В		1		1
	АДВР.209.00.00.000-08	сб.4999	Насос топливный ТН9С-4,4мл-12В			1	
	АДВР.209.00.00.000-01	сб.3635	Насос топливный ТН9-4,4мл-12В	1			
12	АДВР.025.00.00.040-01	д.5087	Муфта (L=55мм)				2
13	АДВР.025.00.00.040	д.5085	Муфта (L=70мм)	1			
14	АДВР.025.00.00.016	д.3135	Патрубок угловой 5	1	2		
20	Хомут Mikalor mini 10/9			3	4		3

21	Быстроразъемный угловой соединитель D7.89.ID3	1				

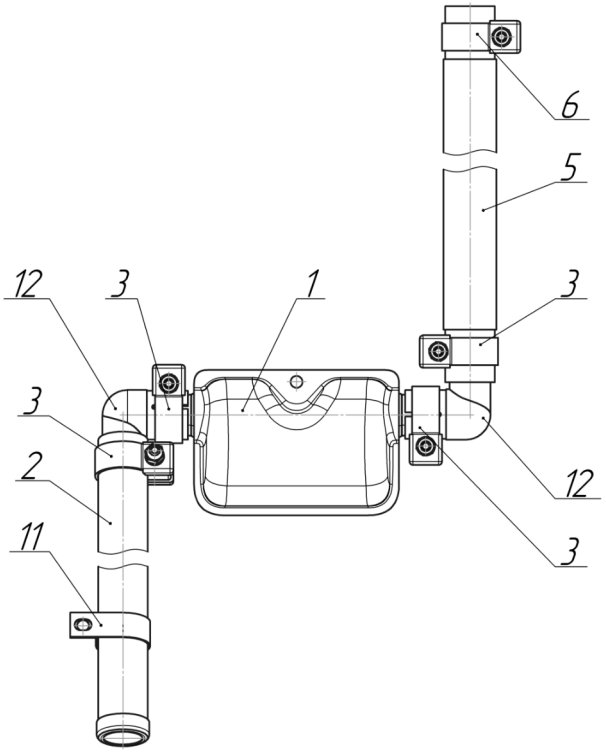

Труба выхлопная C41R13.8134100

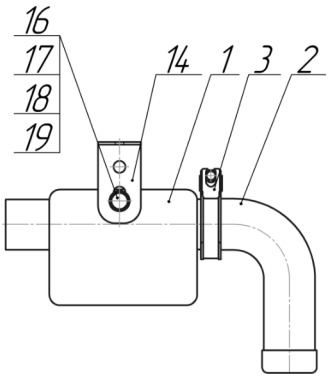

Труба выхлопная 3221А.8134100

Рис.4- Состав выхлопной трубы

Таблица 4

№ поз	Обозначение	Завод-ской №	Наименование сборочных единиц, деталей	C41R13.8134100	3221A.8134100
1	АДВР.115.01.00.000	сб.3475	Глушитель	1	
	АДВР.115.01.00.000-02	сб.4879			1
2	АДВР.051.08.00.000-03	сб.2791	Труба выхлопная	1	
	АДВР.051.08.00.000-05	сб.2839			1
3	АДВР.051.03.00.000	сб.2649	Хомут	4	1
5	АДВР.119.03.00.000	сб.2739	Теплоизоляция	1	
6	АДВР.296.03.01.000	сб.4829	Металлорукав с хомутом	1	
11	АДВР.051.00.00.002	д.3254	Хомут поддерживающий 30	1	
12	АДВР.051.00.00.016	д.5198	Патрубок выхлопной	2	
14	АДВР.299.02.00.001	д.5022	Кронштейн		1
16	Болт М6х12 ГОСТ 7798-70				1
17	Гайка М6 ГОСТ 5915-70				1
18	Шайба 6 ГОСТ 10462-81				1
19	Шайба 6 ГОСТ 11371-78				1

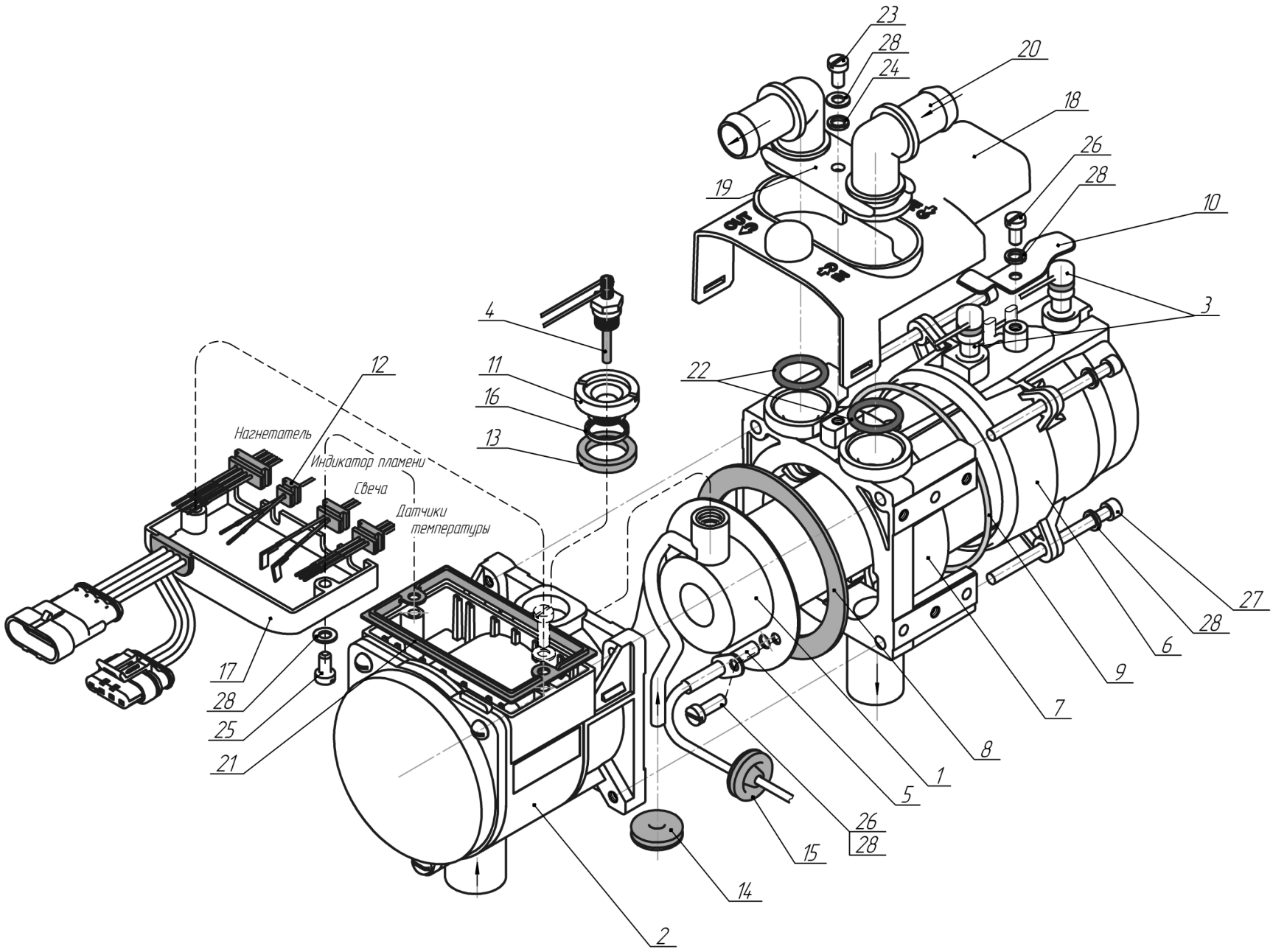

Рис.5 – Состав нагревателя

Таблица 5

№ поз	Обозначение	Заводской №	Наименование сборочных единиц, деталей	Примечание	сб.4527	сб.4541	сб.4623	сб.4962	сб.5132	сб.5241	сб.5246	сб.5518
1	АДВР.200.01.02.000-02	Сб.3877	Камера сгорания		1	1	1	1	1	1	1	1
	АДВР.200.01.02.200	Сб.3129	Сетка (в свечном штуцере камеры сгорания)		1	1	1	1	1	1	1	1
2	АДВР.200.01.03.000	Сб.3135	Нагнетатель воздуха	для заказа - сб.3135-01	1		1			1		
	АДВР.200.01.03.000-02	Сб.4544	Нагнетатель воздуха	для заказа - сб.4544-01		1		1	1		1	1
3	АДВР.200.01.04.000	Сб.3111	Сборка датчиков	для заказа - сб.3111-01	1		1			1		
	АДВР.302.10.01.200	Сб.4576		для заказа - сб.4576-01		1		1	1		1	1
4	АДВР.200.01.05.000	Сб.3136	Свеча	для заказа - сб.3136-01	1	1	1	1	1	1	1	1
5	АДВР.200.01.06.000	Сб.3113	Индикатор пламени	для заказа - сб.3113-01	1		1			1		
	АДВР.302.10.01.300	Сб.4578		для заказа - сб.4578-01		1		1	1		1	1
6	АДВР.200.01.01.001	Д.3230	Корпус		1	1	1	1	1	1	1	1
7	АДВР.200.01.01.002	Д.3231	Теплообменник		1	1	1	1	1	1	1	1
8	АДВР.200.01.01.003	Д.3232	Прокладка	для заказа - сб.3673 (комплект ремонтный для BINAR-5S)	1	1	1	1	1	1	1	1
9	АДВР.200.01.01.004-01	Д.3233	Кольцо Ø78мм		1	1	1	1	1	1	1	1
10	АДВР.200.01.01.005	Д.3234	Прижим датчика		1	1	1	1	1	1	1	1
11	АДВР.200.01.01.006	Д.3235	Втулка (свечная)		1	1	1	1	1	1	1	1
12	АДВР.200.01.01.007	Д.3329	Уплотнение		1		1			1		
13	АДВР.010.01.01.010	Д.859	Втулка	для заказа - сб.3673 (комплект ремонтный для BINAR-5S)	1	1	1	1	1	1	1	1
14	10ТС.451.01.00.00.010	Д.21	Уплотнение		1	1	1	1	1	1	1	1
15	АДВР.025.00.00.008	Д.2065	Уплотнение		1		1			1		
16	АДВР.200.01.01.008	Д.3539	Шайба	для заказа - сб.3673 (комплект ремонтный для BINAR-5S)	1	1	1	1	1	1	1	1
17	АДВР.302.01.02.000	Сб.4528	Блок управления	для заказа - сб.4528-01	1		1			1		
	АДВР.302.10.02.000	Сб.4543		для заказа - сб.4543-01		1		1	1			1
	АДВР.299.01.01.000	Сб.4509		для заказа - сб.4509-01						1		
	АДВР.299.01.05.100	Сб.5247		для заказа - сб.5247-01							1	
18	АДВР.200.01.00.001	Д.3223	Крышка датчиков		1	1	1	1	1	1	1	1

№ поз	Обозначение	Заводской №	Наименование сборочных единиц, деталей	Примечание	сб.4527	сб.4541	сб.4623	сб.4962	сб.5132	сб.5241	сб.5246	сб.5518
19	АДВР.200.01.00.007	Д.4269	Прижим патрубков		1	1	1	1	1	1	1	1
20	АДВР.200.01.00.002-02	Д.5132	Патрубок угловой		2	2	1	1	1			2
	АДВР.025.00.00.021	Д.5159	Патрубок				1	1	1	2	2	
21	АДВР.200.01.00.005	Д.3227	Уплотнение		1	1	1	1	1	1	1	1
22	10ТС.451.01.00.00.012-03	Д.64	Кольцо Ø17,5мм	для заказа -сб.3673 (комплект ремонтный для BINAR-5S)	2	2	2	2	2	2	2	2
23			Винт М5х16 DIN 7500 CE		1	1	1	1	1	1	1	1
24			Шайба Ø5 ГОСТ 11371-70	плоская	1	1	1	1	1	1	1	1
25			Винт 4,8х25 DIN 7981	саморез	2	2	2	2	2	2	2	2
26			Винт М5х10 DIN 7500CE		2	2	2	2	2	2	2	2
27			Винт М5х70 DIN 912	внутр. 6гр	4	4	4	4	4	4	4	4
28			Шайба Ø5 ГОСТ 10462-81	стопорная	7	7	7	7	7	7	7	7